Valvola di bilanciamento semplice effetto,serie 140 CC flangiabile
Flangeable single overcenter valve "140 CC series"

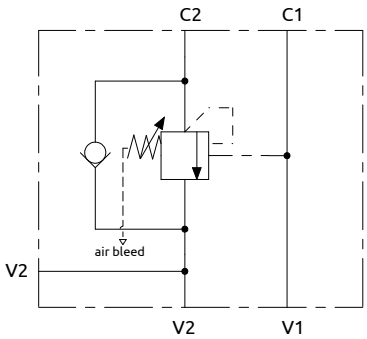

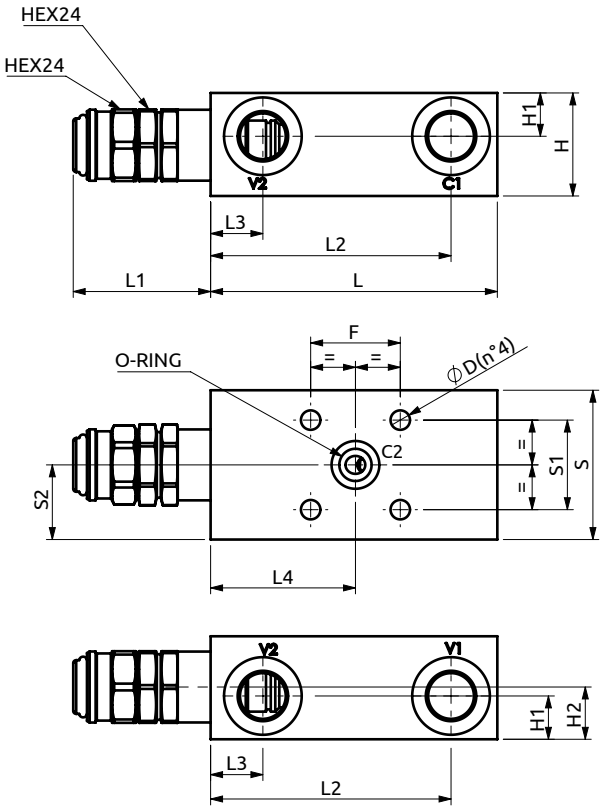

CURVE CARATTERISTICHE
PERFORMANCE CURVES

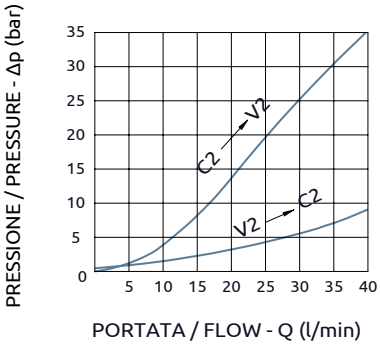

Corpo in acciaio / Steel body

A060376.10.00	96	46	80.5	17.5	48.5	50	30	25	34.5	14.5	17.5	30	Ø6.5	OR 3043 Ø10.78x2.62
COD.	L	L1	L2	L3	L4	S	S1	S2	H	H1	H2	F	D	O-RING

DESCRIZIONE	DESCRIPTION
Valvola di bilanciamento a semplice effetto, consigliata per distributori con spole centro chiuso in neutro. Collegare all'impianto come da schema. La valvola permette: flusso libero da V2 verso C2, sostentamento del carico con distributore in neutro o a pompa ferma, controllo del movimento di discesa del carico a seguito del pilotaggio della valvola pilotaggio, protezione da sovrappressioni nel cilindro, se sull'elemento del distributore è montata una valvola limitatrice di pressione ausiliaria tarata 15 bar in meno rispetto alla valvola.	Single overcenter valve, suggested for use with closed center spools in neutral position. To be connected as shown neutral. The valve allows: free flow from V2 to C2, to hold the load position with spool in neutral position or with the pump not running, controlled movement when pilot pressure is applied, relief function against overpressure in the cylinder when an auxiliary relief valve is fitted in the spool valve and set at least 15 bar lower than the valve.

Codice Ordinazione	Rapporto di Pilotaggio	Campo di Taratura	Taratura Standard	Incremento per Giro	Portata Massima	Pressione Max	Dimensione Porte		Peso
Ordering Code	**Pilot Ratio**	**Pressure Range**	**Standard Setting**	**Pressure Increase**	**Max Flow**	**Max Pressure**	**Port Size**		**Weight**
A060376.10.00	4.1:1	100-350 bar	300 bar	70 bar/turn	40 l/min	500 bar	V1-V2-C1	3/8"G	X kg
							C2	Ø6	