VALVOLA DI BILANCIAMENTO SEMPLICE EFFETTO, SERIE SM

SINGLE OVERCENTRE "SM SERIES"

CABG

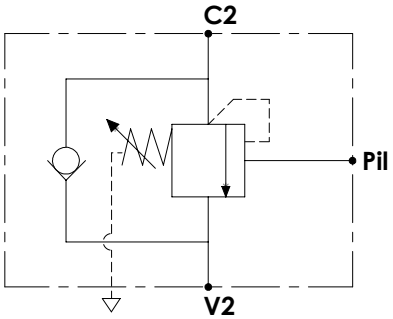

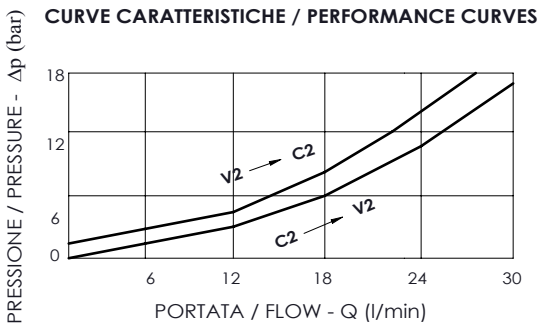

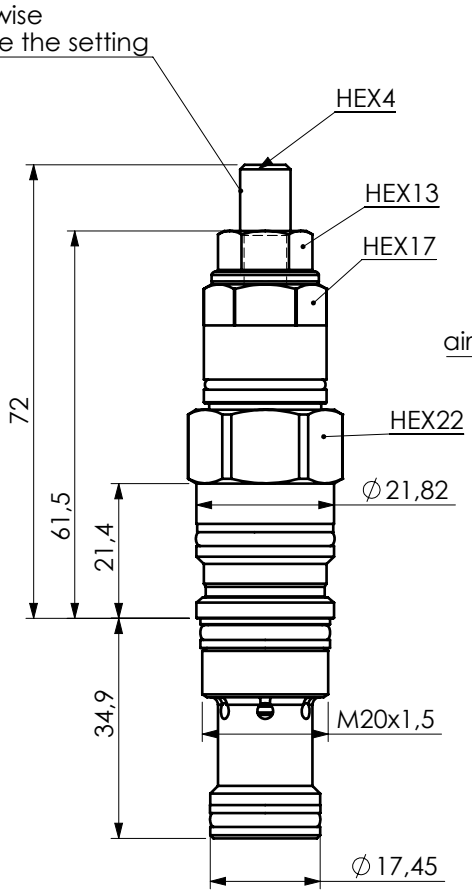

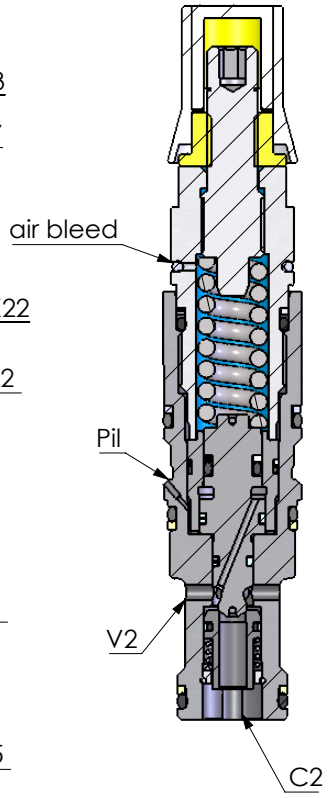

CODICE SEDE	CAVITY CODE
SUN cavity interchange, SIZE T-11A	

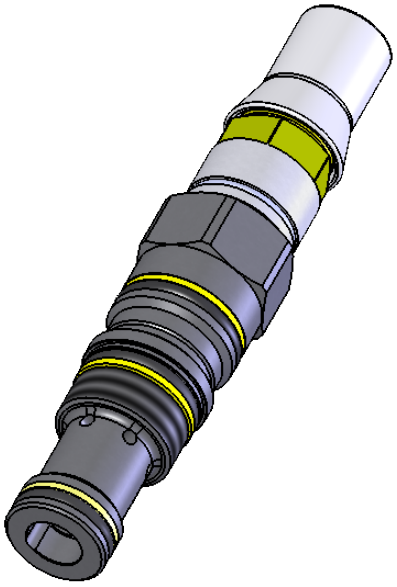

DESCRIZIONE	DESCRIPTION
Valvola di bilanciamento a semplice effetto , consigliata per distributori con spole a centro chiuso in neutro . Collegare all'impianto come da schema . La valvola permette: flusso libero da V2 verso C2, sostentamento del carico con distributore in neutro o a pompa ferma, controllo del movimento di discesa del carico a seguito del pilotaggio della valvola,protezione da sovrapressioni nel cilindro.	Single overcenter valve , suggested for use with closed centre spools . To be connected as shown . The valve allows:free flow from V2 to C2, to hold the load with spool in neutral position or with the pump not running, controlled movement when pilot pressure is applied, relief function against overpressure in the cylinder.

Max internal leakage	15 drops/min at 70%of pressure setting
Fluid range temperature	-20°C to 100°C
Fluids	Mineral-based or synthetics with lubricating properties at viscosities of 10 to 500 mm^2/s (cSt)
Recommended degree of fluid contamination	Nominal value max. 10 µm (NAS 8) / ISO 4406 19/17/14

COPPIA DI SERRAGGIO	INSTALLATION TORQUE
40-50 N*m	

sealing (ordering code): 916003

CODICE ORDINAZIONE	RAPPORTO DI PILOTAGGIO	CAMPO DI TARATURA	TARATURA STANDARD	INCREMENTO PER GIRO	PORTATA MASSIMA	PRESSIONE MAX	PESO
ORDERING CODE	**PILOT RATIO**	**PRESSURE RANGE**	**STANDARD SETTING**	**PRESSURE INCREASE**	**MAX FLOW**	**MAX PRESSURE**	**WEIGHT**
PV10192.00.00	4:1	140-350 bar	210 bar	115 bar/turn	30 l/min	350 bar	0.4 kg
-	-	-	-	-	-	-	-