# CACA

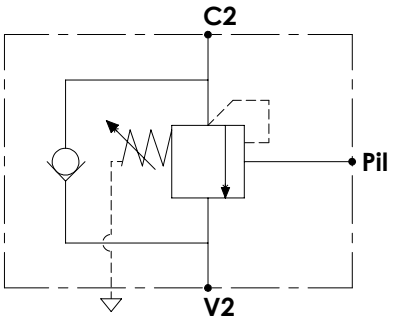


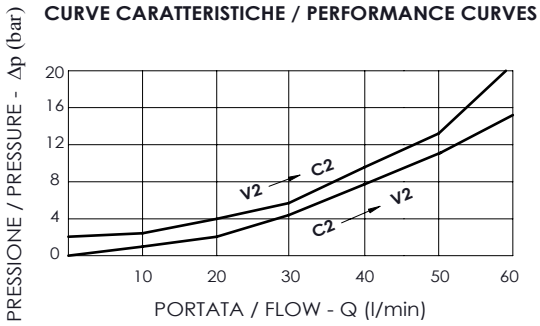


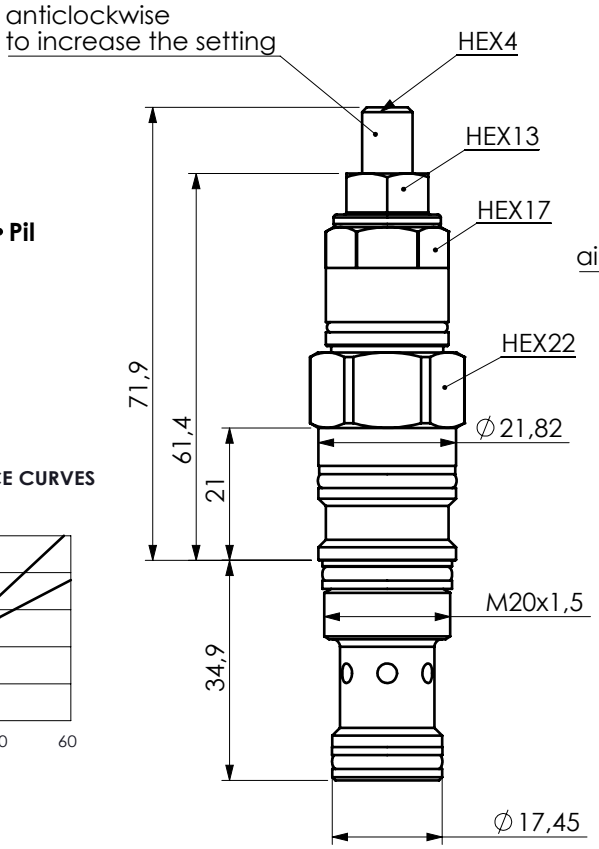


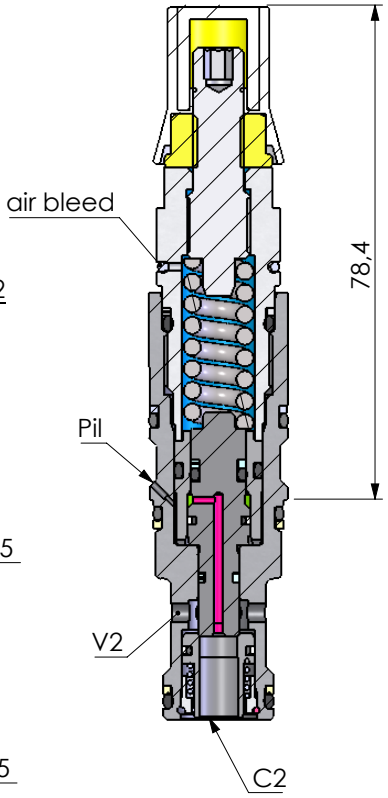


| CODICE SEDE | CAVITY CODE |
|---|---|
| SUN cavity interchange, SIZE T-11A | |

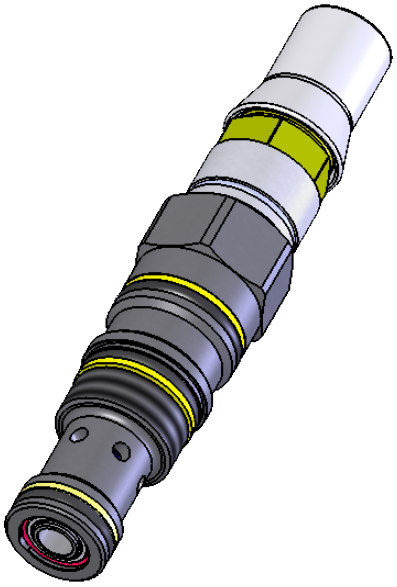

| DESCRIZIONE | DESCRIPTION |
|---|---|
| Valvola di bilanciamento a semplice effetto , consigliata per distributori con spole a centro chiuso in neutro . Collegare all'impianto come da schema . La valvola permette: flusso libero da V2 verso C2, sostentamento del carico con distributore in neutro o a pompa ferma, controllo del movimento di discesa del carico a seguito del pilotaggio della valvola,protezione da sovrapressioni nel cilindro. | Single overcenter valve , suggested for use with closed centre spools . To be connected as shown . The valve allows:free flow from V2 to C2, to hold the load with spool in neutral position or with the pump not running, controlled movement when pilot pressure is applied, relief function against overpressure in the cylinder. |

| | |
|---|---|
| Max internal leakage | 15 drops/min at 70%of pressure setting |
| Fluid range temperature | -20°C to 100°C |
| Fluids | Mineral-based or synthetics with lubricating properties at viscosities of 10 to 500 mm^2/s (cSt) |
| Recommended degree of fluid contamination | Nominal value max. 10 µm (NAS 8) / ISO 4406 19/17/14 |

| COPPIA DI SERRAGGIO | INSTALLATION TORQUE |
|---|---|
| 40-50 N*m | |

sealing (ordering code): 916003

| CODICE ORDINAZIONE | RAPPORTO DI PILOTAGGIO | CAMPO DI TARATURA | TARATURA STANDARD | INCREMENTO PER GIRO | PORTATA MASSIMA | PRESSIONE MAX | PESO |
|---|---|---|---|---|---|---|---|
| ORDERING CODE | PILOT RATIO | PRESSURE RANGE | STANDARD SETTING | PRESSURE INCREASE | MAX FLOW | MAX PRESSURE | WEIGHT |
| PV10189.00.00 | 3:1 | 140-350 bar | 210 bar | 105 bar/turn | 60 l/min | 280 bar | 0.4 kg |
| - | - | - | - | - | - | - | - |