VALVOLA DI BILANCIAMENTO SEMPLICE EFFETTO, SERIE 140 COMPENSATA

SINGLE OVERCENTER "140 SERIES" COMPENSATED

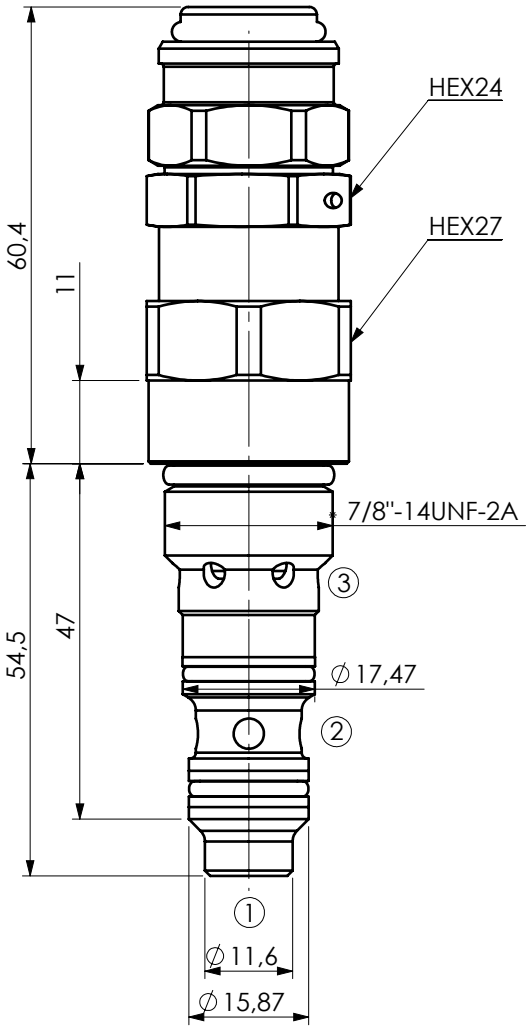

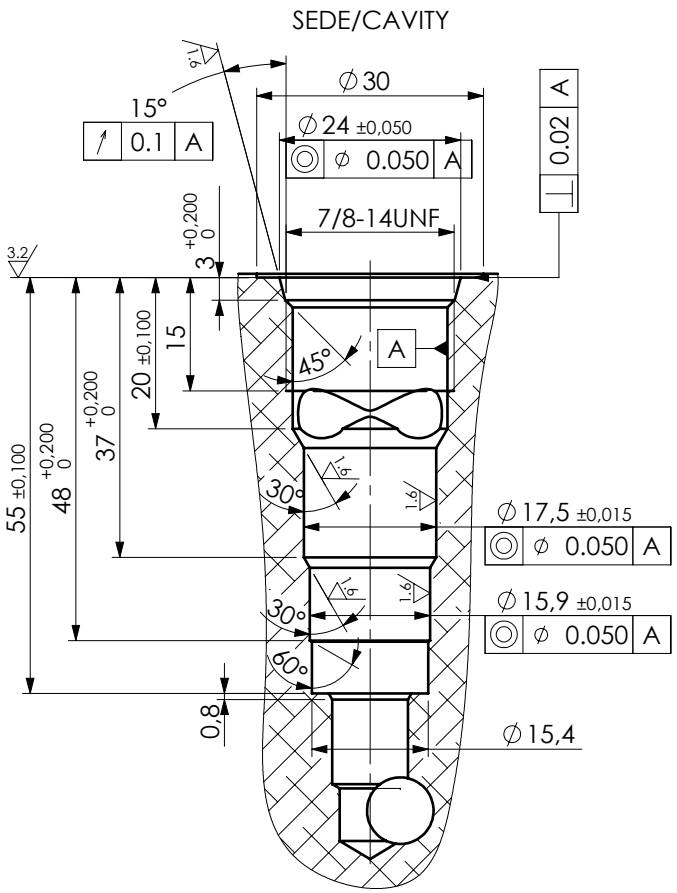

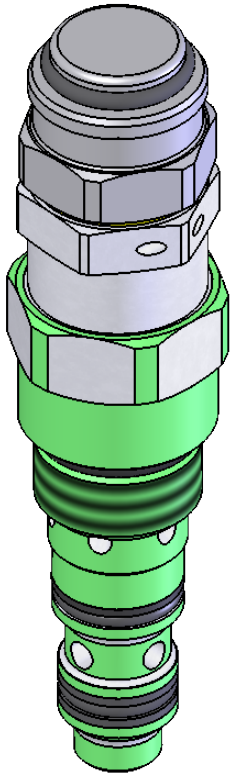

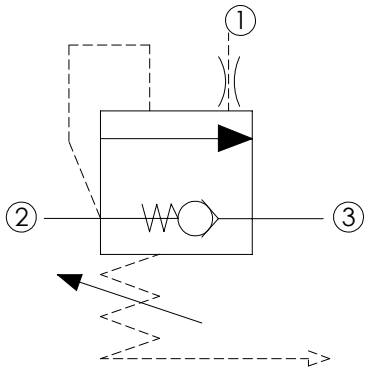

CURVE CARATTERISTICHE / PERFORMANCE CURVES

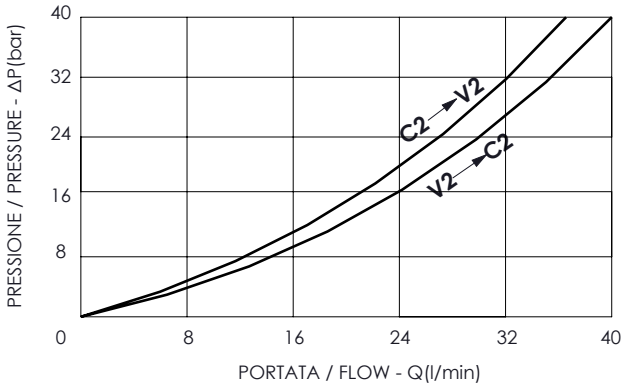

PIOMBATURA/SEALING CODICE ORDINAZIONE/ORDERING CODE
916001

CODICE ORDINAZIONE ORDERING CODE	RAPPORTO DI PILOTAGGIO PILOT RATIO	CAMPO DI TARATURA (bar) PRESSURE RANGE (bar)	TARATURA STANDARD (bar) STANDARD SETTING (bar)	INCREMENTO PER GIRO (bar) PRESSURE INCREASE (bar)/turn	CAMPO DI PORTATA (l/min) FLOW RANGE (l/min)	PRESSIONE MAX (bar) MAX PRESSURE (bar)	PESO Kg WEIGHT Kg
PV10402.00.00	4.1:1	100-350	350	140	0-40	350	0.3